X-Loupe® 目視檢測工作燈ITL 產品零件和裝配圖

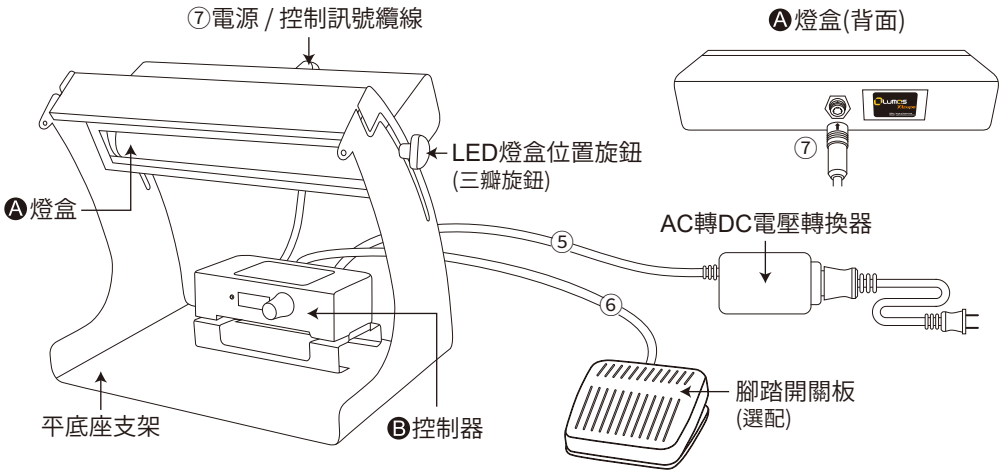

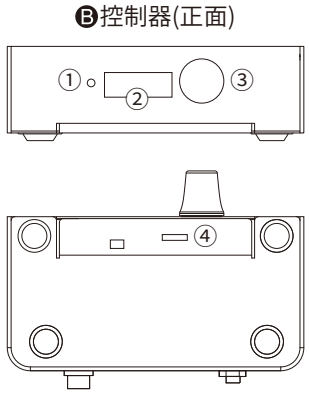

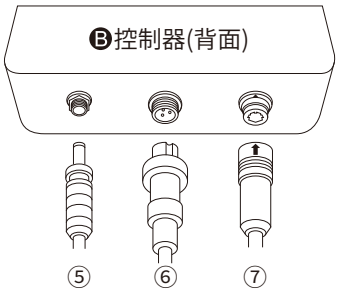

① 電源開關

② LCD狀態顯示屏
- 顯示電池 / 照明位置 / 照明強度數字的狀態

③ 控制旋鈕(照明強度)
- 無段式照明強度為1～100%可調
- 預設值設定為50%

④ 光源切換 / 預設亮度按鈕
- 依序撥動開關來改變光源
  (標準規格2頻道：綠光 / 暖白光)
- 按下開關可直接將照明強度回復為預設值50%

⑤ AC轉DC電壓轉換器

⑥ 腳踏開關板控制線

⑦ 電源 / 控制訊號纜線

組裝說明 (一) 燈座組A (燈盒 / 遮光板 與 平底座支架) 的組裝

1.燈盒由滑動軌道上方放入後，如圖(1)所示。

2.將墊片和燈盒位置旋鈕接附到燈盒上突出的螺紋桿；調整燈盒到想要的照明位置，然後擰緊，如圖(2)。

3.將金屬板放在平底座支架的頂端，對準螺絲孔後將螺絲(**A組-內六角螺絲**)插入相對應的孔中並鎖緊，如圖(3)。

4.墊圈插入遮光板固定旋鈕，將遮光板的孔對準平底座支架兩側上方的孔；然後將固定旋鈕插入並擰緊，如圖(4)。

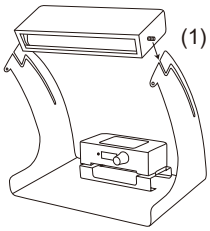

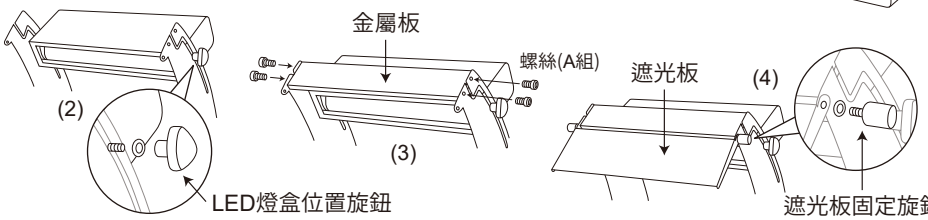

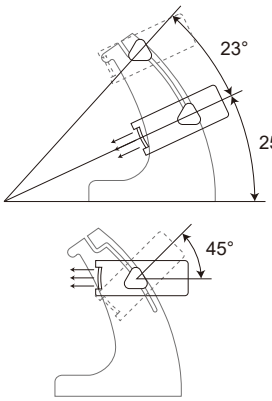

註：燈盒照射角度可調節
(上下滑動軌道約為23°
照明頭可旋轉45°)

組裝說明 (二) 燈座組B (控制器 / 燈盒 / 遮光板 與 框架支架 / VESA安裝支架) 的組裝

〈控制器與框架支架的組合〉

1.如圖(5)所示，從控制器左右兩側右下角的螺紋孔中取下兩個螺絲(**B組-十字槽平頭螺絲**)；將控制器放在框架支架的頂部，將另一組螺絲(**C組-內六角螺絲**)重新插入相對應的孔中並鎖緊。**(注意：保留B組的兩個螺絲以備下次使用)**。

〈燈盒 / 遮光板與框架支架的組合〉

2.如圖(6)所示，將燈盒上突出的螺紋桿左右插入框架支架的孔中。將墊片和燈盒位置旋鈕接附螺紋桿並擰緊。

3.如圖(7)所示，墊圈插入遮光板固定螺絲，將遮光板的孔對準框架支架兩側上方的孔；然後將固定螺絲插入並擰緊。

〈燈座組B－框架支架與VESA安裝支架的組合〉

4.如圖(8)所示，將已組裝好的框架支架背面的螺絲孔，對準VESA安裝支架的機架孔(100x100mm)，然後將4顆螺絲(**D組-內六角螺絲**)插入並鎖緊。

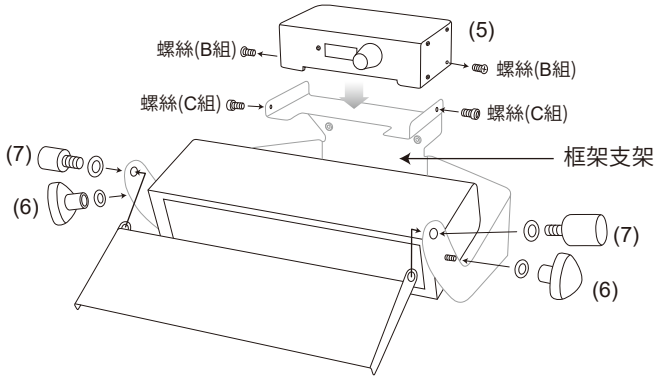

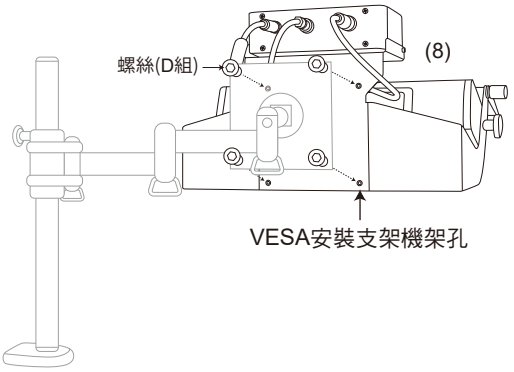

X-Loupe® 目視檢測工作燈ITL 規格表

燈 座 組 (包含控制器及燈盒)		
	控 制 器	
功　　能	電源開關；光源頻道切換；照明和調光控制	
狀態顯示	電力顯示 / 照明位置 / 照明強度	
電源輸入	DC 19V / 4.7A	
充電方式	以產品套件中隨附的電源供應器 / 電源適配器 (DC 19V / 4.7A) 通過壁式插座充電	
材　　質	鋼，鋁	
重　　量	545 克	
尺寸 (毫米)	155 (長) x 115 (寬) x 50 (高)	
電 (纜) 線長度	30 公分	
操作環境	攝氏 0~40 度	
	燈　盒	
頻道與光源	可切換的雙光源頻道 4種 LED 波長 (暖白、琥珀、藍、綠色) 可供用戶選擇 (4選2)	
調光控制	照明強度為 1~100% 可調 (預設值設定為 50%)	
消耗功率	21瓦 (最大)	
電源輸入	DC 80.2V / 0.25A	
照　　度	(白光距離 0 公分時) 照明強度 50% (預設值) 時，亮度 ＞ 4500lux 照明強度 100% 時，亮度 ＞ 8000lux	
尺寸 (毫米)	320 (長) x 111 (寬) x 58 (高)	
重　　量	1580 克	
材　　質	304 不鏽鋼	
操作環境	攝氏 0~40 度	
支　　架		
	平底座	**框　架**
材　　質	304 不鏽鋼	
重　　量	2200 克	850 克
尺寸 (毫米)	357 (長) x 295 (寬) x 280 (高)	357 (長) x 200 (寬) x 160 (高)

★本公司 (承奕科技) 保留更改產品外觀或規格的權利。目錄/手冊的內容如有更改，恕不另行通知。

使用注意事項

⚠ 警告 ⚠

使用前閱讀所有說明並了解使用該產品的警告與注意事項。
未閱讀並遵循這些安全說明可能會導致在火災，爆炸，觸電或其他危險造成嚴重和 / 或致命的傷害和 / 或財產損失。請遵守以下說明。

1.本產品不是玩具。保持此裝置於兒童拿不到的地方。
2.此裝置配備了高亮度的LED燈，它的強度足以傷害眼睛。在操作過程中，為了眼睛的安全，請勿直視激發光源，或在近距離盯著洩漏的光。
3.請勿將本裝置靠近熱源或在高溫環境中使用，該裝置具有通風孔，以防止內部溫度變得過高。要注意冷卻風扇的運行。請勿堵塞冷卻風扇的通風孔。
4.保持本裝置遠離水或其他液體。潮濕的裝置可能會導致火災或觸電。如果弄濕，請立即關閉設備電源然後擦拭設備表面的液體。
5.不使用LED燈時請關閉。
6.本裝置若以下列方式損壞，例如電源線損壞，液體濺入，受到雨淋或受潮，無法正常運作或被摔落，需要維修服務時，請交付你的經銷商處理。切勿自行拆解，改裝或修改本裝置。

Distributor

LED Light

11653 台北市文山區萬和街8號7樓
7th Floor, No. 8, Wanhe St., Wenshan District,
11653 Taipei City, Taiwan, R.O.C.
TEL:886-2-2230-1168　FAX:886-2-2239-2112
e-mail:contact@lumos.com.tw
www.x-loupe.com　www.lumos.com.tw

Lumos Technology Co. Ltd.
承奕科技股份有限公司