X-Loupe® ForteLite-TG 產品零件和裝配圖

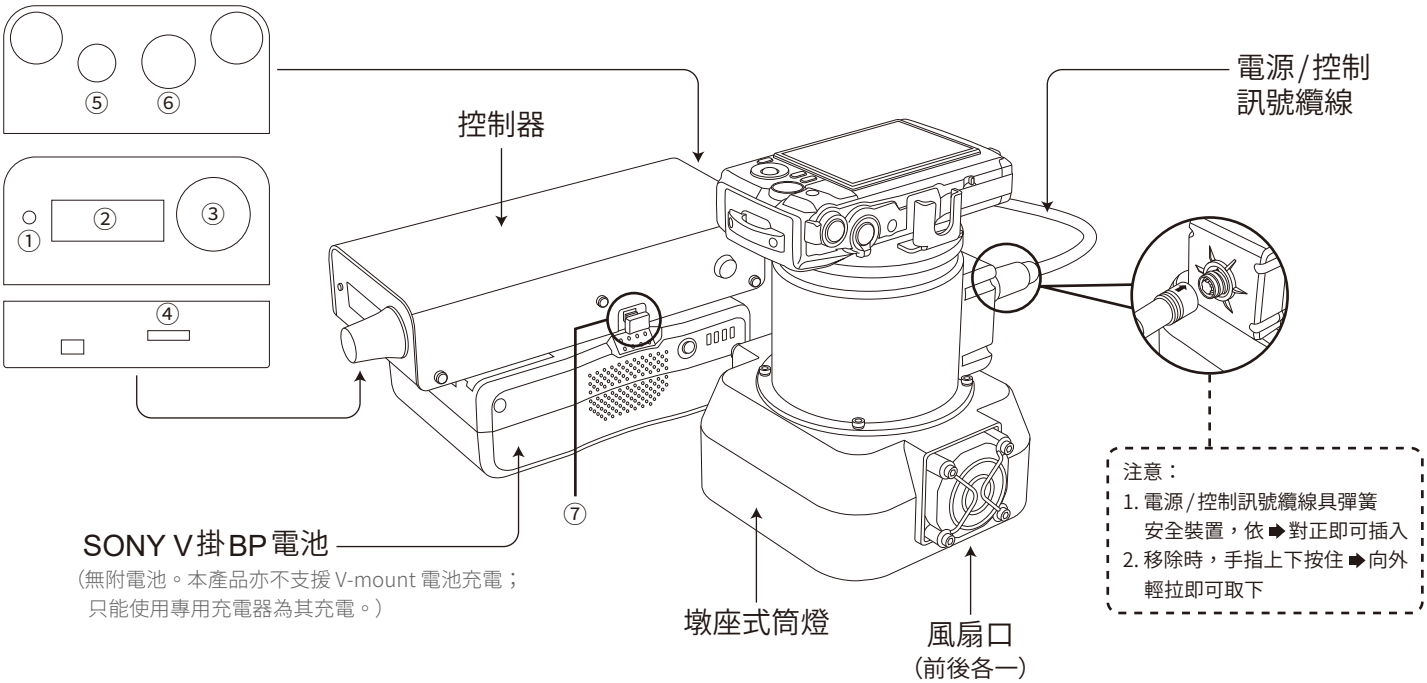

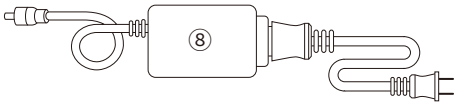

① 電源開關

② LCD狀態顯示屏
- 頻道與光源
- 照明強度數字的狀態

③ 控制旋鈕(照明強度)
- 無段式照明強度為1～100%可調
- 預設值設定為50%

④ 光源切換 / 預設亮度按鈕
- 依序撥動開關來改變光源
  (標準規格2頻道：紅外光-白光)
- 按下開關可直接將照明強度回復為
  預設值50%

⑤ DC電源輸入端口

⑥ 電源 / 控制訊號纜線輸出端口

⑦ 電池移除按鈕

⑧ AC轉DC電壓轉換器

⑨ 49mm濾鏡

1 在相機與墩座式筒燈之間放入 ⑨ 49mm 濾鏡

2 將電池從電池座底部向上滑入鎖定位置

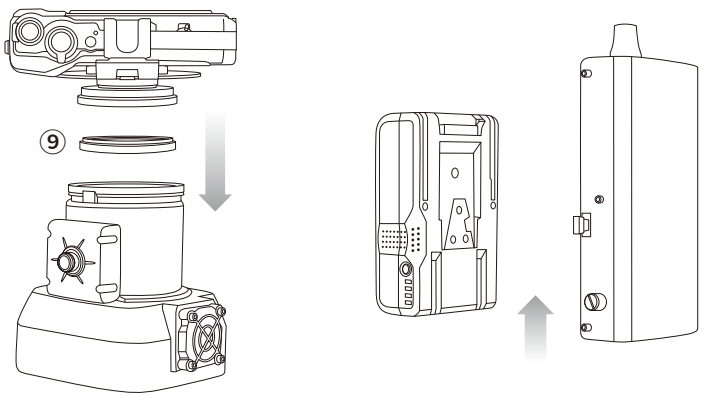

3 將電源/控制訊號纜線(註)的一端插入位於控制器下方的 ⑥ 纜線端口，另一端插入墩座式筒燈側面的纜線端口，使用電池供電

註：電源/控制訊號纜線提供控制器和墩座式筒燈之間的供電和通信功能

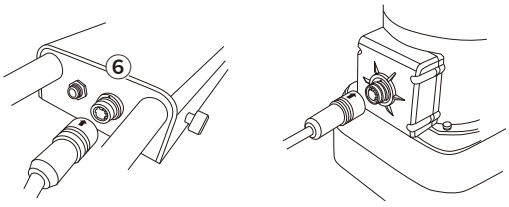

4 或另外同時插上適配器，使用 ⑧ AC轉DC電源線，連接位於控制器下方的 ⑤ DC電源輸入端口，可直接提供電源

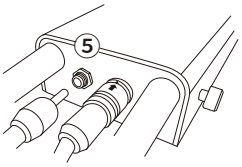

(電源/控制訊號纜線仍需保持連接)

X-Loupe® ForteLite-TG 規格表

控 制 器	
功　　能	電源開關 / 光源頻道切換 / 調光控制
外置電池（不包含）	推薦使用：SONY V 掛 BP 系列充電電池 *為了運輸安全，本產品包裝不附電池
供 電 方 式	（1）外置電池（請參閱電池的用戶手冊） （2）產品套件中隨附的電源供應器 / 電源適配器 *： (輸入：100 – 240V ～ 1.5A, 50 – 60Hz / 輸出：DC 19V / 4.7A) 單獨包裝，通過壁式插座供電 *本電源適配器不具備對V掛電池充電功能；請使用專用充電器為V掛電池充電
材　　質	鋼，鋁，ABS
操 作 環 境	攝氏 0 ～ 40 度
重　　量	1160 克（最大重量）
尺 寸（毫 米）	215 (長) x 120 (寬) x 55 (高)
與 控 制 器 配 合 使 用	**墩 座 式 筒 燈**
搭 配 相 機	OM System（原OLYMPUS）Tough TG
安 裝 方 法	磁吸式裝置
濾　　鏡	49公釐（外徑≦ 54公釐，厚度≦ 5公釐）/ 玻璃
頻 道 與 光 源	多頻道（標準配備 2 頻段，其他可選，最多 4 頻道） 燈組1：潛指紋二用光源，紅外光/白光（適 Anti-Stokes 指紋粉/一般）
L E D 數 量	每頻道 48 顆
消 耗 功 率	55 瓦（最大）
調 光 控 制	照明強度為 1 ～ 100%可調（預設值設定為 50%）
尺 寸（毫 米）	145 (長) x 115 (寬) x 128 (高)
重　　量	735 克（最大重量）
材　　質	鋁，ABS。符合 RoHS 標準
電（纜）線 長 度	30 公分
操 作 環 境	攝氏 0 ～ 40 度

★本公司 (承奕科技) 保留更改產品外觀或規格的權利。目錄/手冊的內容如有更改，恕不另行通知。
★本系統僅支持並與 OLYMPUS Tough TG 一起使用，以獲得最佳效果。

使用注意事項

⚠ 警告 ⚠

使用前閱讀所有說明並了解使用該產品的警告與注意事項。

未閱讀並遵循這些安全說明可能會導致在火災，爆炸，觸電或其他危險造成嚴重和/或致命的傷害和/或財產損失。請遵守以下說明。

1.本產品不是玩具。保持此裝置於兒童拿不到的地方。

2.此裝置配備了高亮度的LED燈，它的強度足以傷害眼睛。在操作過程中，為了眼睛的安全，請勿直視激發光源，或在近距離盯著洩漏的光。

3.請勿將本裝置靠近熱源或在高溫環境中使用，該裝置具有通風孔，以防止內部溫度變得過高。要注意冷卻風扇的運行。請勿堵塞冷卻風扇的通風孔。

4.保持本裝置遠離水或其他液體。潮濕的裝置可能會導致火災或觸電。如果弄濕，請立即關閉設備電源然後擦拭設備表面的液體。

5.不使用LED燈時請關閉。

6.本裝置若以下列方式損壞，例如電源線損壞，液體濺入，受到雨淋或受潮，無法正常運作或被摔落，需要維修服務時，請交付你的經銷商處理。切勿自行拆解，改裝或修改本裝置。

Distributor

LED Light

11653 台北市文山區萬和街8號7樓
7th Floor, No. 8, Wanhe St., Wenshan District,
11653 Taipei City, Taiwan, R.O.C.
TEL:886-2-2230-1168　FAX:886-2-2239-2112
e-mail:contact@lumos.com.tw
www.x-loupe.com　www.lumos.com.tw

Lumos Technology Co. Ltd.
承奕科技股份有限公司