X-Loupe®

UVC光消毒箱

UVC Disinfection Chamber

為避免公文在流通過程中夾帶危害人體的細菌，使用 UVC (紫外線) 對公文紙張進行表面殺菌

UVC燈通常稱為殺菌燈，用於特殊目的，例如對飲用水，化妝品，工業用水，游泳池，空氣淨化和食品進行消毒。它已被廣泛使用，但沒有像傳統的殺菌燈（UVGI）對人體健康的影響。

UV光源殺菌和淨化應用的使用變得越來越普遍。UV光源已然成為人類公衛防疫與產品潔淨的明星級利器，可望為人類日常生活提供更加潔淨、安全與健康的環境。

商品特色

1 **主要功能**

消滅文件等紙張表面之細菌。物理除菌有效快速，並避免二次汙染。

2 **除菌原理**

利用紫外線UVC254nm波段直接摧毀細菌病毒之DNA or RNA。

3 **抑菌能力**

除菌秒數可自行調整，出廠值為40秒。
光源總出力達160W，可同時直接對5份公文經常接觸面進行消毒。

4 **操作簡單**

一鍵使用，操作簡單；開門即停止光源的安全機制。

5 **安全耐用**

為避免塑料在紫外線下變質，內箱體由不銹鋼製成。

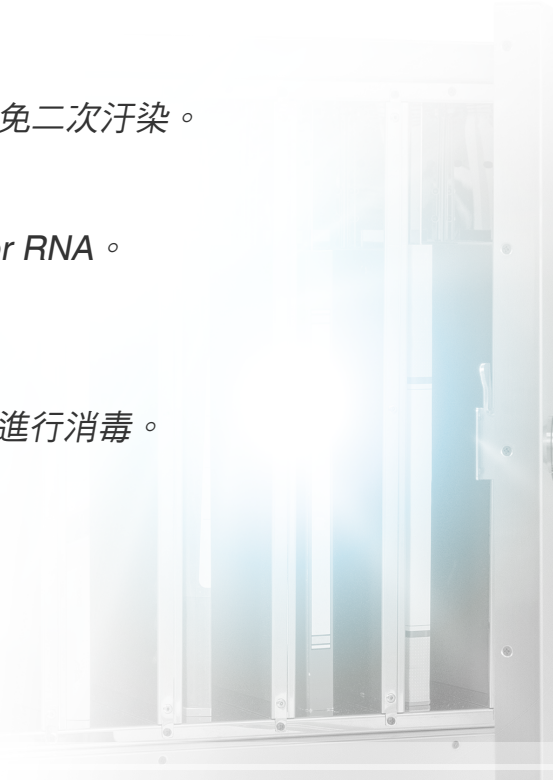

X-Loupe®

操作步驟

1.打開門將公文檔案夾以直立式V字形放置放入箱內。一次至多可放5份（如圖❶）。

2.如果文檔較厚且需要更多空間，則可以拉出中間的兩個反射擋板（如圖❷所示），該空間可以放置較厚或較大的文件夾。

3.按右下角啟動鈕，啟動紫外線。具有啟動後如中途開門，光源立刻停止的安全機制。

4.約40秒除菌完成(時間亦可在操控面板上，自行設定至多到99秒)。

5.將公文檔案夾取出並關門。

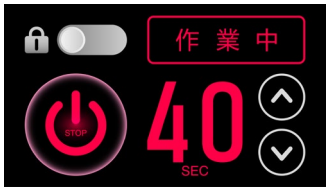

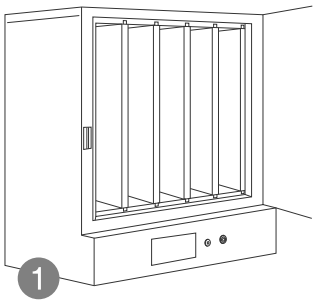

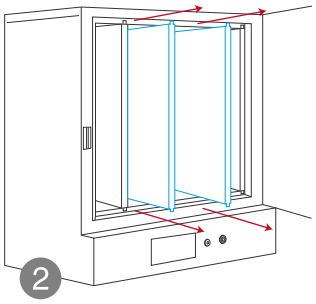

注意事項

1.勿放入公文書刊等紙張以外的物品(UVC能破壞塑膠結構，不宜把紫外線消毒機用於塑膠物品)。

2.紫外線燈超出可見光範圍，容易被忽視紫外線能對皮膚和眼睛造成傷害。本機設計雖為開門即停止光源設計，提醒使用任何具紫外線燈產品時保持警覺，勿直視光源。

產品規格	
型號	UVC-DC-1616
可調消毒時間	最短30秒 / 次；最長99秒 / 次
光源	UVC 254 nm；16W x 10支燈管
尺寸	高 62cm x 寬 47cm x 深 39cm
重量	32 kg
材質	不鏽鋼
產地	台灣
電源規格	AC 110V~220V / 50~60HZ MAX: 90W; (110V~1.8A) (220V~0.9A)
操作環境	0~40℃ / 32~104℉

★所標示規格與隨機標準配備以實際出貨產品為主，原廠保留變更之權利，若有變更恕不另行通知！

Distributor

11653 台北市文山區萬和街8號7樓
7th Floor, No. 8, Wanhe St., Wenshan District,
11653 Taipei City, Taiwan, R.O.C.
TEL:886-2-2230-1168 FAX:886-2-2239-2112
e-mail:contact@lumos.com.tw
www.x-loupe.com www.lumos.com.tw

Lumos Technology Co. Ltd.
承奕科技股份有限公司